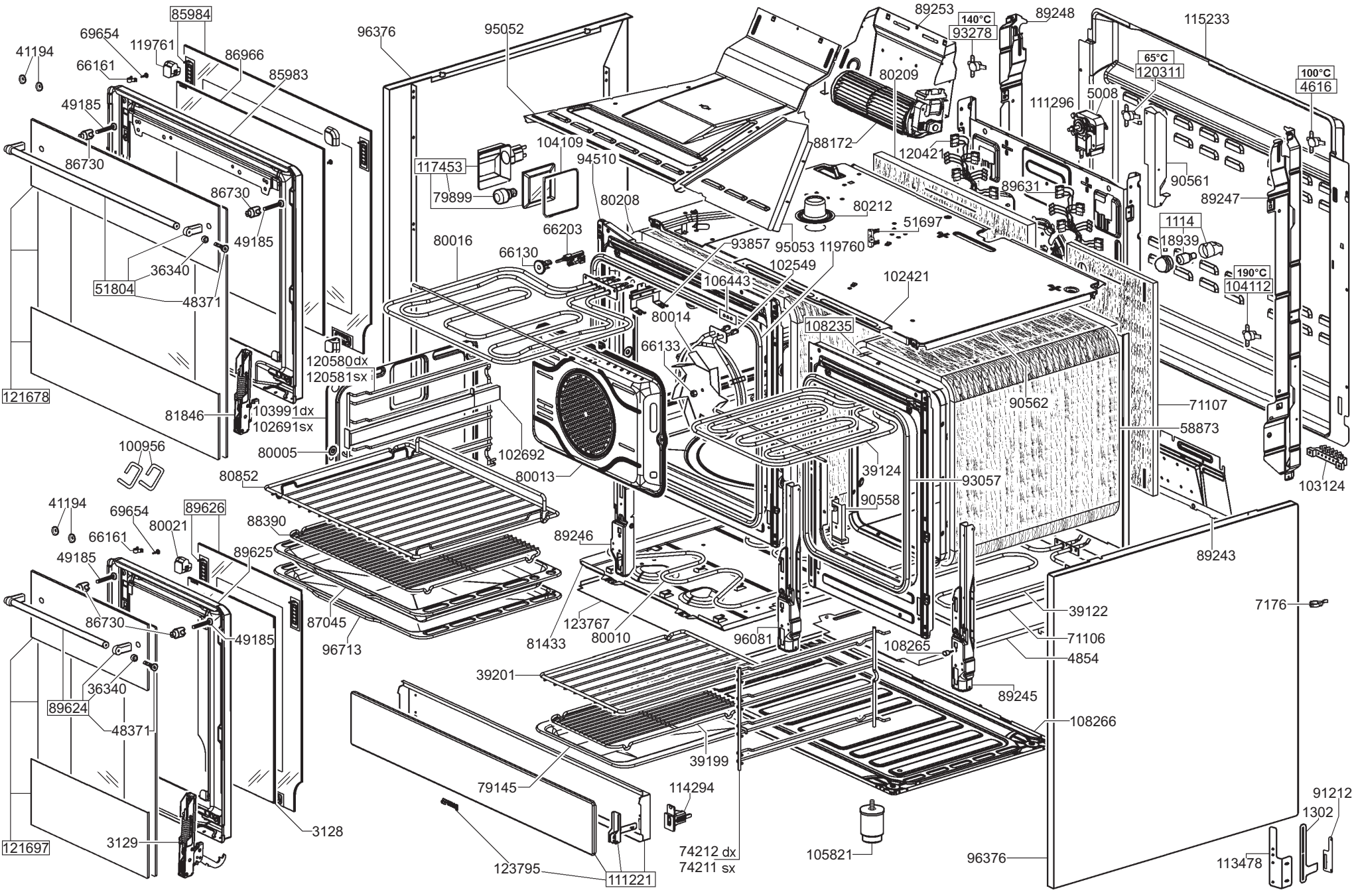
85984
69654
119761
86966
41194
66161
85983
49185
86730
96376
95052
89253
140°C
93278
89248
115233
65°C
120311
100°C
4616
80209
5008
111296
104109
88172
120421
117453
94510
90561
79899
89631
89247
86730
80208
80212
51697
1114
18939
49185
66203
80016
93857
95053
119760
66130
102549
36340
190°C
104112
51804
48371
106443
102421
80014
108235
66133
120580dx
120581sx
121678
90562
71107
81846
103991dx
102691sx
58873
100956
80005
102692
80013
39124
93057
103124
80852
90558
41194
69654
89626
80021
88390
89246
66161
89625
49185
89243
86730
87045
39122
7176
49185
123767
96081
71106
96713
81433
80010
108265
4854
39201
36340
89245
89624
108266
48371
39199
79145
114294
91212
1302
3128
3129
121697
74212 dx
74211 sx
105821
96376
113478
123795
111221

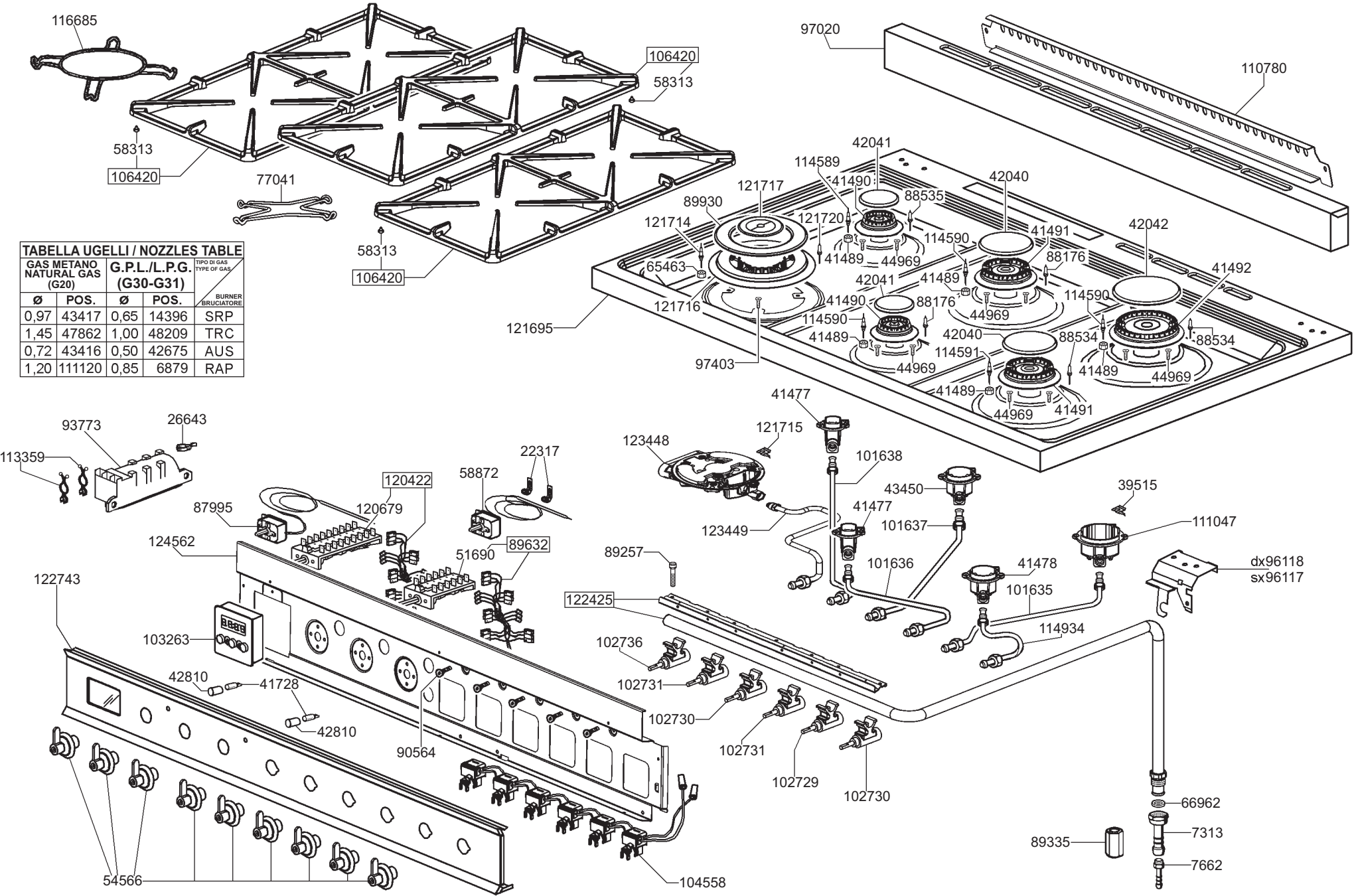


| TABELLA UGELLI / NOZZLES TABLE | | | | |
|---|---|---|---|---|
| GAS METANO NATURAL GAS (G20) | | G.P.L./L.P.G. (G30-G31) | | TIPO DI GAS / TYPE OF GAS |
| Ø | POS. | Ø | POS. | BURNER / BRUCIATORE |
| 0,97 | 43417 | 0,65 | 14396 | SRP |
| 1,45 | 47862 | 1,00 | 48209 | TRC |
| 0,72 | 43416 | 0,50 | 42675 | AUS |
| 1,20 | 111120 | 0,85 | 6879 | RAP |